SCARABEO

Scheda Tecnica - Technical Card

SQUARE

Da appoggio o sospeso - Suspended o supported basin

Art. 8007/E 47 x 47 cm Kg 14

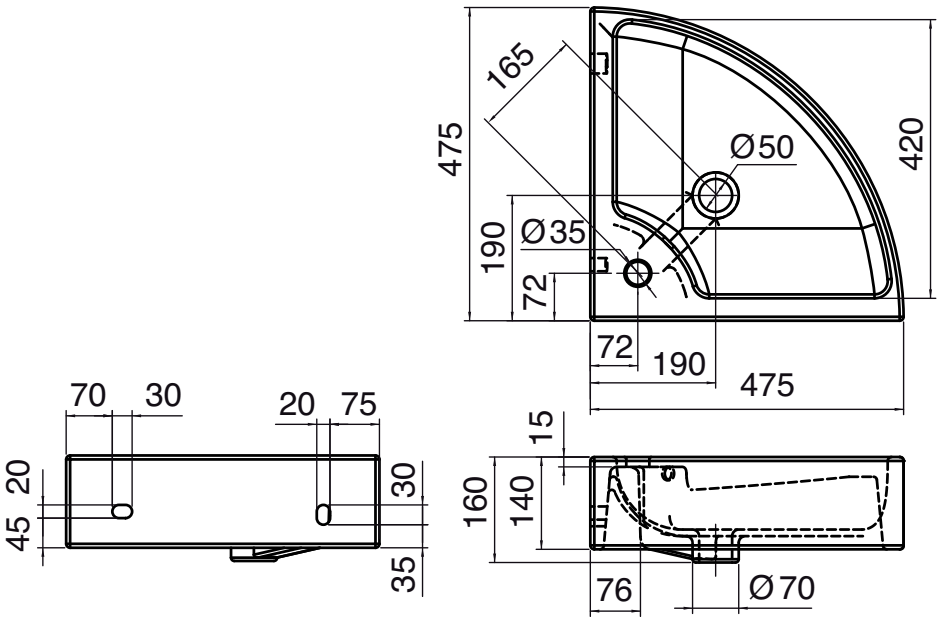

Le misure riportate sono soggette alle usuali tolleranze specifiche del materiale, quindi ci riserviamo il diritto di modificare le forme o le dimensioni senza alcun preavviso